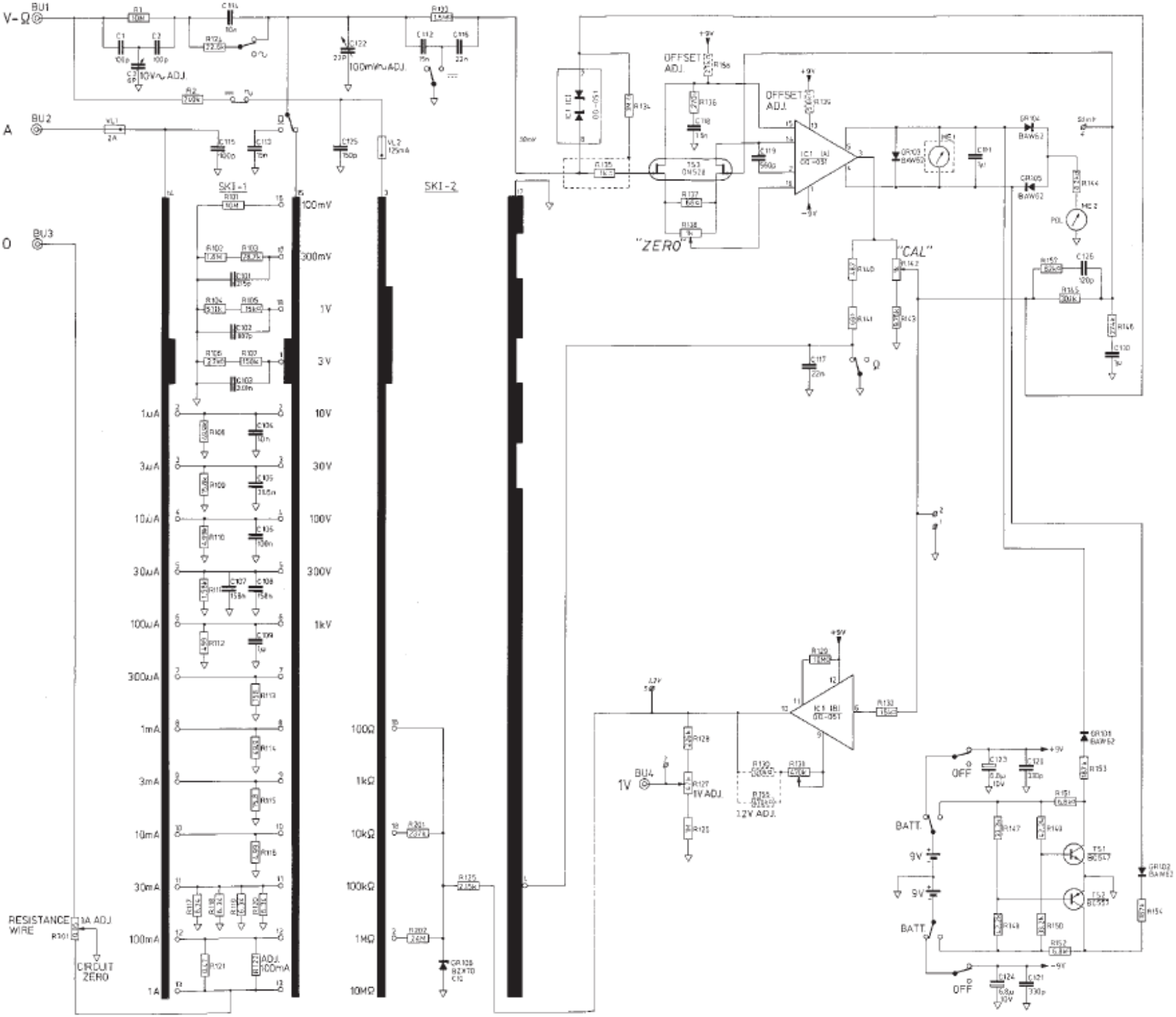
V-Ω
BU1
A
BU2
O
BU3
SKI-1
SKI-2
100mV
300mV
1V
3V
10V
30V
100V
300V
1kV
1uA
3uA
10uA
30uA
100uA
300uA
1mA
3mA
10mA
30mA
100mA
1A
100Ω
1kΩ
10kΩ
100kΩ
1MΩ
10MΩ
10V~ ADJ.
100mV~ ADJ.
OFFSET ADJ.
"ZERO"
"CAL"
RESISTANCE WIRE
3A ADJ.
CIRCUIT ZERO
ADJ. 100mA
BU4
1V
1V ADJ.
1.2V ADJ.
BATT.
9V
OFF